Tornillo Allen cilíndrico DIN-912 ISO-4762 acero inoxidable

Tornillo Allen cilíndrico con interior hexagonal en acero inoxidable
DIN 912 = ISO 4762.

Esta norma se aplica a los tornillos con rosca parcial en la que los tornillos estándar, deben tener marcados en la cabeza el tipo de calidad del acero inoxidable. Este puede ser A-2 = ASI-304 o A-4 = ASI-316. Además, la resistencia de tracción suele ser de 70 o 80 N/mm2.

La carga de rotura a la tracción: Rm(N/mm2)>-Rm=1ª y 2ª cifra fra x 100.

Calidades acero inoxidable A, A-2, A-4 y otras bajo consulta.

| AISI | A | DIN EN | DESIGNACION
| 304 | A2 | 1.4301 | X5CrNi 18-10
| 316 | A4 | 1.4401 | X5CrNiMo 17-12-2

Acceso a catálogo

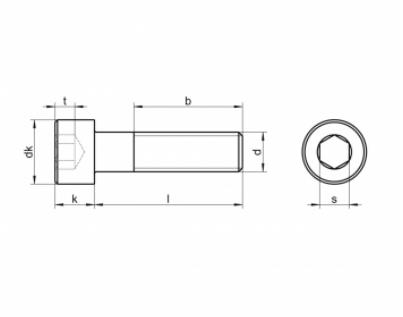

Información técnica

d	s	k	dk
M2	1.5	2	3.8
M3	2.5	3	5.5
M4	3	4	7
M5	4	5	8.5
M6	5	6	10
M8	6	8	13
M10	8	10	16
M12	10	12	18
M14	12	14	21
M16	14	16	24
M18	14	18	27
M20	17	20	30

M24	19	24	36
M27	19	27	40
M30	22	30	45
M36	27	36	54