Tuerca hexagonal DIN-934 ISO-4032 en acero inoxidable

Tuerca hexagonal de uso común en **acero inoxidable**. **DIN-934 = ISO-4032**

Esta norma se aplica a las tuerca hexagonal de uso más universal, deben tener marcadas en la cabeza el tipo de calidad del acero inoxidable. Este puede ser A-2 = ASI-304 o A-4 = ASI-316. Además, la resistencia de tracción suele ser de 70 o 80 N/mm2.

La carga de rotura a la tracción: Rm(N/mm2)>-Rm=1ª y 2ª cifra fra x 100.

Calidades acero inoxidable A, A-2, A-4 y otras bajo consulta.

| AISI | A | DIN EN | DESIGNACION
| 304 | A2 | 1.4301 | X5CrNi 18-10
| 316 | A4 | 1.4401 | X5CrNiMo 17-12-2

Acceso al catálogo

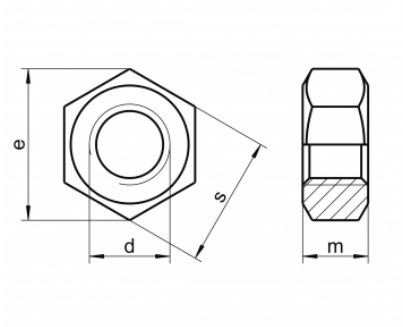

Información técnica

d	s	m
M2	4	1.6
M2,3	4.5	1.8
M2,5	5	2
M2,6	5	2
M3	5.5	2.4
M3,5	6	2.8
M4	7	3.2
M5	8	4
M6	10	5
M7	11	5.5
M8	13	6.5
M10	17	8

M12	19	10
M14	22	11
M16	24	13
M18	27	15
M20	30	16
M22	32	18
M24	36	19
M27	41	22
M30	46	24
M33	50	26
M36	55	29