ALACER MAS

Boulon à œil sans axe DIN 582 en acier inoxydable AISI-316

Les instructions suivantes doivent être prises en compte pour les boulons à œil DIN 582, en plus des valeurs de charge indiquées dans le tableau ci-dessous.

La bague doit être vissée complètement pour obtenir un contact parfait entre les deux faces appariées.

Les deux fils doivent avoir la même longueur et le matériau de la base et du fil doit avoir la même résistance.

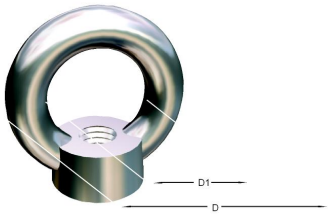

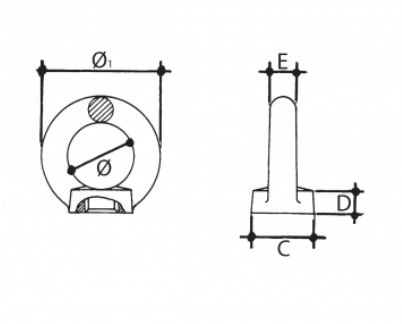

Information technique

Dimensiones							
Medida	**Ø**	**Ø1**	**C**	**D**	**E**	**Carga Trabajo**	**Peso**
M 8	20	36	20	8.5	8	300	0.05
M 10	25	45	25	10	10	500	0.09
M 12	30	54	30	11	12	800	0.145
M 14	30	54	30	11	12	1100	0.17
M 16	35	63	35	13	14	1500	0.22
M 20	40	72	40	16	16	2400	0.34
M 24	50	90	50	20	20	3600	0.72