Cancamo sin espiga DIN 582 en acero inoxidable AISI-316

Hay que tener en cuenta las siguientes indicaciones para los cáncamos DIN 582, además de los valores de carga de la tabla inferior.

La argolla se debe atornillar totalmente para lograr un contacto perfecto entre las dos caras apareadas.

Ambas roscas deben tener la misma longitud y el material de la base y el de la rosca deben tener la misma resistencia.

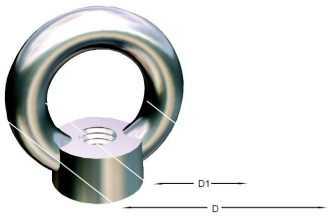

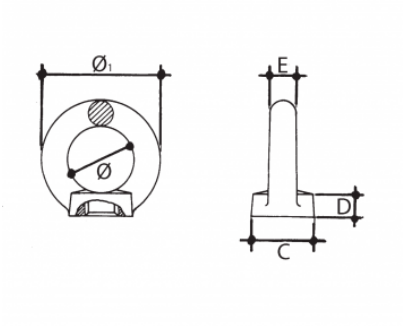

Información técnica

Dimensiones							
Medida	**Ø**	**Ø1**	**C**	**D**	**E**	**Carga Trabajo**	**Peso**
M 8	20	36	20	8.5	8	300	0.05
M 10	25	45	25	10	10	500	0.09
M 12	30	54	30	11	12	800	0.145
M 14	30	54	30	11	12	1100	0.17
M 16	35	63	35	13	14	1500	0.22
M 20	40	72	40	16	16	2400	0.34
M 24	50	90	50	20	20	3600	0.72