ALACER MAS

Gancho para tensor

Indicado para montaje sobre cuerpo tensor DIN 1480 o DIN 1478 y recomendado para aplicaciones donde el extremo a fijar sea una anilla.

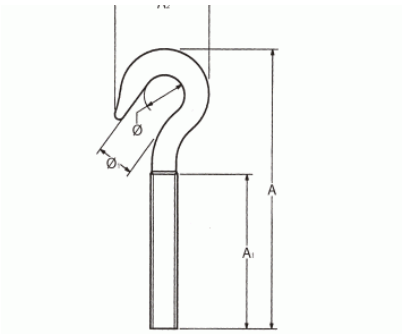

Información técnica

Dimensiones					
Medida	**Ø**	**Ø1**	**A2**	**A1**	**A**
M6	9.5	8	22.5	50	77
M6	9.5	8	22.5	55	82
M8	11	10	30	55	93
M10	14	12.5	36	60	103.5
M12	18	16	47	66	122