Garniture avec poignée en acier inoxydable

Garniture avec poignée en acier inoxydable

PROGRAMME 1125

Poignée rotative inox 1154

PROGRAMME 1150

Poignée rotative en acier inoxydable
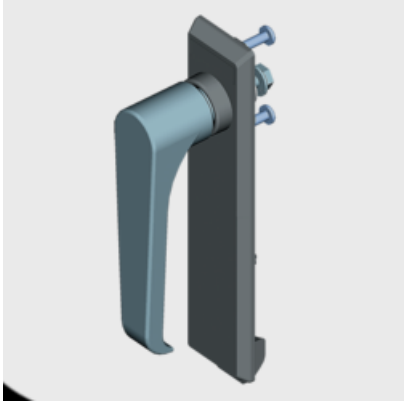
PROGRAMME 1125