Vis à tête cruciforme avec pointe et empreinte Phillips DIN-7983 H

Vis à tôle goutte de suif avec pointe Philips et empreinte (H) en **acier inoxydable. DIN-7983H = ISO 7051**

Nuances d'acier inoxydable A, A-2, A-4 et autres sur demande.

| AISI | A | DIN EN | DESIGNACION
| 304 | A2 | 1.4301 | X5CrNi 18-10
| 316 | A4 | 1.4401 | X5CrNiMo 17-12-2

Accès au catalogue

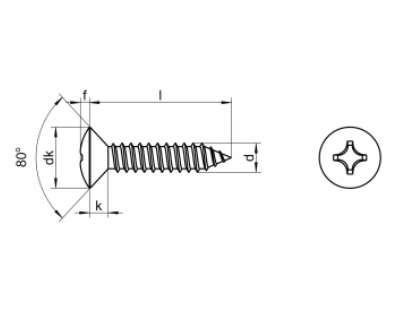

Information technique

d	dk max.	k aprox.
2,2 (*) N 2	4.3	1.3
2,9 (*) N4	5.5	1.7
3,5 N6	6.8	2.1
3,9 N7	7.5	2.3
4,2 N8	8.1	2.5
4,8 N10	9.5	3
5,5 N12	10.8	3.4
6,3 N14	12.4	3.8