ALACER MAS

Robinet à boisseau sphérique monobloc à alésage réduit (Art. 002)

Caractéristiques:
VANNE À SPHÈRE À PASSAGE RÉDUIT 1 PIÈCE
FIL NPT ANSI B2.1
CONSTITUTION D'ACIER INOXYDABLE CF8M (316) MICROFUSION
JOINTS ET SIÈGE : PTFE + 15% F.V.
PN.63 TEMP. -25ºC + 180ºC
COMMANDE MANUELLE PAR LEVIER

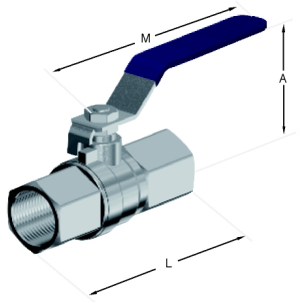

Information technique

Medida					Peso
	P	A	L	M	
1/4"	4.6	32	39	80	0.06
3/8"	6.8	36	44	80	0.1
1/2"	9.2	42	56	92	0.165
3/4"	12.5	45	59	92	0.26
1"	15	50	71	105	0.41
1 1/4"	20	54	78	105	0.75
1 1/2"	25	65	83	129	0.96
2"	32	72	100	129	1.49